ARVA

Solenoid Spray Gun

Operating Instructions

دفترچه راهنمای پیستوله برقی

Model

5622

ARVA
آروا

ضمن تشکر از حسن انتخاب شما در خرید لوازم برقی آروا، لطفاً قبل از شروع کار با دستگاه، دفترچه راهنما را به طور کامل مطالعه فرمایید.

مشخصات فنی دستگاه

ولتاژ	220-240V	نازل	⦶ 2.6mm
فرکانس	50Hz	وزن خالص	2.7kgs
قدرت	600W	طول شیلنگ	1.8M
ظرفیت مخزن	800ml		

دستورالعمل های ایمنی کاربر

جهت جلوگیری از بروزآتش سوزی، شوک الکتریکی و صدمات فردی هنگام کار با دستگاه، دستورالعمل-های زیر را رعایت فرمایید.

- محیط کار را همواره تمیز و مرتب نگه دارید. بی نظمی در محیط کار می تواند خطر بروز حادثه را افزایش دهد.
- هرگز با این دستگاه در زیر باران و در محیط های مرطوب و خیس کار نکنید.
- از این دستگاه در محیط هایی که خطر آتش سوزی وجود دارد استفاده نکنید.
- دستگاه را دور از دسترس کودکان و افراد غیر ماهر قرار دهید.
- پس از استفاده از دستگاه آ ن را در محیط خشک و حدالمقدور بسته و دور از دسترس کودکان نگهداری کنید.
- هرگز بیشتر از ظرفیت دستگاه ازآن کار نکشید. رعایت این امر موجب طولانی تر شدن عمر دستگاه و ایمنی بیشتر کاربر می گردد.
- همیشه لباس های مناسب و ایمن بپوشید. (عینک ایمنی، دستکش ایمنی، ماسک تنفسی و ...)
- بررسی کنید که کابل و دو شاخه در وضعیتی مناسب باشند و در صورت معیوب بودن، سریعاً آن را جهت سرویس به نزدیک ترین مرکز خدمات پس از فروش ارجاع دهید.
- در صورت نیاز به کاربرد سیم سیار، از سیم های رابط ضخیم و استاندارد استفاده کنید.
- در هنگام استفاده از دستگاه تمرکز کافی داشته باشید و هرگز در حالت خواب آلودگی و مصرف داروهای آرام بخش از دستگاه استفاده نکنید.
- جهت جلوگیری از صدمات احتمالی، دستگاه را در فواصل زمانی معین برای سرویس دوره ای به تعمیرکاران مجاز ارجاع دهید.
- هرگز از دستگاه هایی که دکمه روشن و خاموش معیوب دارند استفاده نکنید. در صورت خرابی دکمه روشن وخاموش، سریعاً به یکی از مراکز خدمات پس از فروش آروا مراجعه نمایید.

هشدار:

جهت حفظ ایمنی فردی، فقط از لوازم یدکی و متعلقات استاندارد مورد تایید شرکت آروا استفاده کنید.

- استفاده از لوازم یدکی و متعلقات غیر استاندارد ممکن است منجر به بروزصدمات جبران ناپذیری شود.
- از روشن شدن سهوی دستگاه ممانعت ورزید و همواره مراقب باشید که هنگام وصل کردن دو شاخه به پریز، دستتان روی ماشه ی دستگاه نباشد.
- هیچگاه از سیم دستگاه، استفاده نادرست نکنید و برای جدا کردن دو شاخه از پریز، سیم را نکشید.
- همچنین سیم دستگاه را در معرض حرارت شدید، سطوح روغنی و اجسام تیز قرار ندهید.
- در صورتی که مدت زمان زیادی از دستگاه استفاده نمی کنید، آن را در مکانی خشک و امن و دور ازدسترس اطفال نگهداری کنید.
- جهت افزایش طول عمر دستگاه آن را در وضعیت مناسب نگهداری کنید و به طور متناوب دستگاه را تمیز کنید. همچنین، سیم دستگاه را هر چند وقت یکبار بررسی کنید که آسیب ندیده باشد.
- همیشه سطح دستگاه خود را عاری از گرد و غبار و روغن نگه دارید.
- تعمیر دستگاه را فقط به تعمیرکاران مجاز بسپارید. هرگونه باز شدن دستگاه توسط افراد غیر مجاز منجر به ابطال گارانتی خواهد شد و عواقب و خطرات احتمالی متوجه خود شخص خواهد بود و شرکت هیچ مسئولیتی در قبال دستگاه هایی که توسط افراد متفرقه سرویس و تعمیر می شوند، ندارد.
- توجه داشته باشید که همیشه قبل از زمین گذاردن دستگاه، کلید آن را در وضعیت خاموش قرار دهید.

دستورالعمل های ایمنی برای پیستوله

- از این دستگاه برای اسپری کردن مواد قابل اشتعال استفاده نکنید.
- از تمام خطرات احتمالی موادی که اسپری می کنید آگاه باشید و به علائم روی ظرف محتوی مواد و اطلاعاتی که توسط تولید کننده ارائه شده است شامل تجهیزات لازم برای ایمنی فردی، توجه کنید.
- در هنگام اسپری رنگ، هیچ گونه منبع محترقه، شامل آتش، سیگار روشن، سطوح داغ و غیره، نباید در مجاورت دستگاه قرار گیرد.
- قبل از تعمیر، تنظیم و تمیز کردن پیستوله، دو شاخه را از پریز جدا کنید.
- هنگام اسپری کردن از ماسک تنفسی و عینک ایمنی استفاده کنید.
- هرگز پیستوله را به سمت خود، دیگران یا حیوانات نگیرید.
- هنگامی که در محیط بسته یا باز کار می کنید مطمئن شوید که بخارهای مواد حلال توسط پیستوله مکش نمی شوند.

- هنگام کار در محیط باز جهت باد را در نظر بگیرید. باد می تواند مواد را تا فاصله زیادی ببرد که ممکن است منجر به خسارت شود. هنگام کار کردن در محیط بسته نیز تهویه هوای مناسب را در نظر بگیرید.
- دستگاه را دور از دسترس اطفال قرار دهید.
- هرگونه باز شدن یا تعمیر دستگاه توسط کاربر منجر به ابطال گارانتی خواهد شد. جهت تعمیر و سرویس دستگاه، تنها به مراکز خدمات پس از فروش آروا مراجعه فرمایید.
- هیچگاه پیستوله را روی زمین نخوابانید.

موارد مناسب جهت استفاده

رنگ های محلول در آب یا حلال های دیگر

موارد نامناسب جهت استفاده

رنگ های روغنی، اسیدی و قلیایی

آماده کردن مواد

برای استفاده از پیستوله، رنگ ها باید رقیق شوند. از آنجائیکه به ندرت اطلاعات محلول رقیق کننده روی قوطی نوشته می شود، شما می توانید از نکته های کاربردی در جدول ویسکوزیته (درجه غلظت) استفاده کنید.

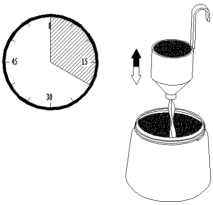

اندازه گیری میزان غلظت

۱ – قبل از اندازه گیری غلظت، ابتدا مواد رنگی را کاملاً به هم بزنید.

۲– ظرف تست غلظت را به طور کامل در مواد رنگی فرو ببرید.

۳– ظرف را بالا نگه دارید و زمان تخلیه کامل مایع را بر اساس ثانیه اندازه بگیرید.

جدول ویسکوزیته	
مواد رنگی	زمان تخلیه ظرف تست غلظت (ثانیه)
رنگ حلال در تینر	25-40
روغن جلا حلال در تینر	15-40
رنگ حلال در آب	25-40
روغن جلا حلال در آب	20-35
روغن محافظ چوب	نیازی به رقیق کردن ندارد.
مواد گندزدایی و سموم گیاهی	نیازی به رقیق کردن ندارد.
رنگ اتومبیل	20-35

شروع کار با دستگاه

قبل از اتصال به جریان برق اصلی، مطمئن شوید که ولتاژ مورد استفاده و مقدار قید شده روی دستگاه متناسب باشد.

کمربند حمل را به دستگاه وصل کنید.

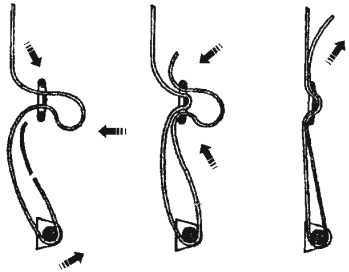

شیلنگ هوا را به دستگاه و پیستوله وصل کنید.

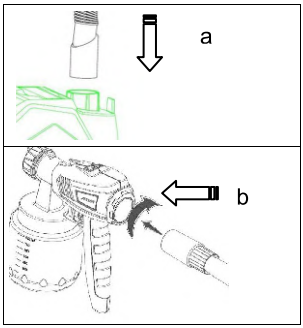

- طریقه نصب لوله مکش

برای اسپری کردن سطوح فوقانی، لوله مکش را به سمت عقب بچرخانید و سپس مخزن رنگ را در جهت عقربه های ساعت بچرخانید. برای اسپری کردن سطوح افقی، لوله مکش را به سمت جلو حرکت دهید و سپس مخزن رنگ را در جهت عقربه های ساعت بچرخانید تا محکم شود.

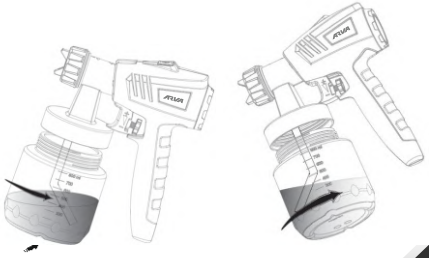

تنظیمات الگوی اسپری

بسته به نوع نیاز کاربر، سه حالت مختلف اسپری روی پیستوله قابل انتخاب است.

هشدار!

نازل دستگاه تنها دارای قابلیت چرخش در جهت چپ و راست است، لذا از بیرون کشیدن یا فشار دادن نازل خودداری کنید.

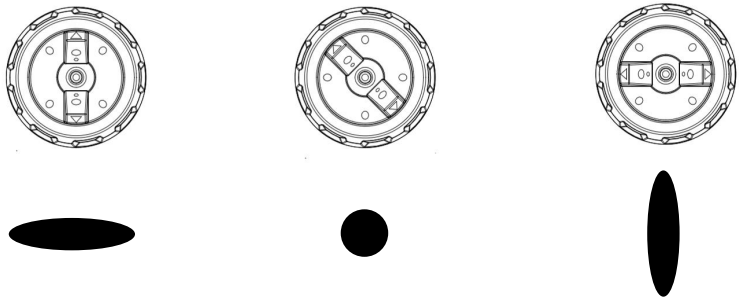

پاشش عمودی
مناسب برای سطوح افقی و بزرگ

پاشش گرد
مناسب برای سطوح کوچک و زاویه ای

پاشش افقی
مناسب برای سطوح عمودی بزرگ

هشدار!

هنگام تنظیم نازل دستگاه، هرگز ماشه را فشار ندهید و سر نازل را به سمت چشم ها یا پوستتان نگیرید. تنظیمات را روی یک سطح غیر قابل استفاده امتحان کنید.

کاربرد دستگاه

۱ – کوپلینگ شیلنگ را نصب کنید.

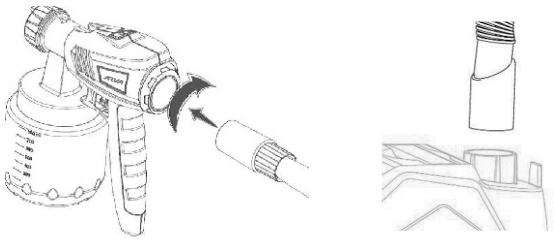

۲- دستگاه را با استفاده از کلید O/I روشن کنید.

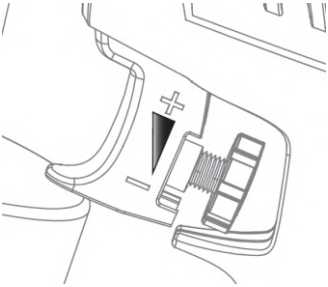

۳- تنظیمات حجم اسپری

با چرخاندن پیچ تنظیم تعبیه شده روی ماشه، حجم اسپری رنگ را کم و زیاد کنید.

نکته: همواره قبل از شروع اسپری روی سطح اصلی، تنظیمات اسپری را روی یک سطح غیر قابل استفاده امتحان کنید و در صورتی که غلظت رنگ زیاد است، حجم اسپری رنگ را افزایش دهید.

۴- فاصله مناسب جهت رنگ کردن

- پیستوله را عمودی نگه داشته و در فاصله تقریبی ۱۰ تا ۳۰ سانتی متری از سطح مورد نظر قرار دهید.
- پیستوله را به طور یکنواخت در جهت چپ و راست یا بالا و پایین حرکت دهید.
- همیشه شروع و پایان اسپری کردن را در خارج از سطح مورد نظر انجام دهید.
- رنگ جمع شده روی نازل و کلاهک هوا را تمیز کنید.

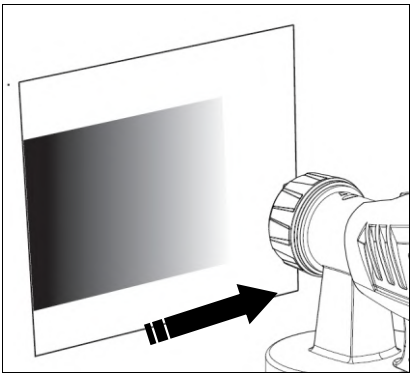

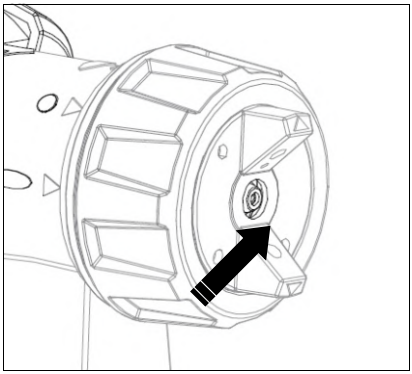

بعد از استفاده

۱ – اتصال جریان برق را قطع کنید. مخـزن را باز نموده و محافـظ ماشه را بکشیـد تا رنـگ باقیمانـده در لوله ی گان به مخزن اصلی برگردد.

۲– دکمه قفل را به سمت پایین فشار دهید و قسمت اسپری کننـده را جدا کنید.

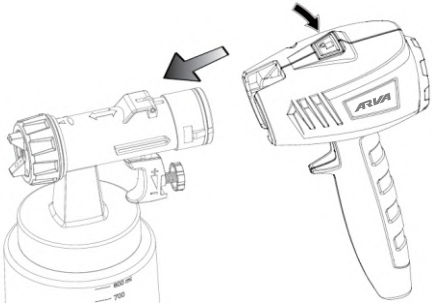

۳– پیچ مخزن را باز کنید و باقیمانده مواد رنگی را در قوطـی رنگ خالی کنید. سپـس قسمـت اسپـری کننده را با استفاده از حلال های مربوطه تمیـز کنیـد.

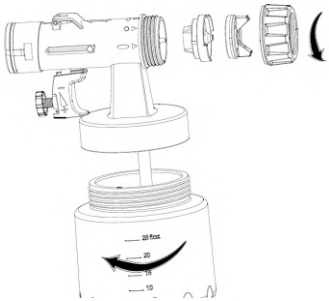

۴– پیستوله را دوباره سرهم کنید.

توجه کنید که دنده ها روی شکاف ها کاملا جفت شوند.

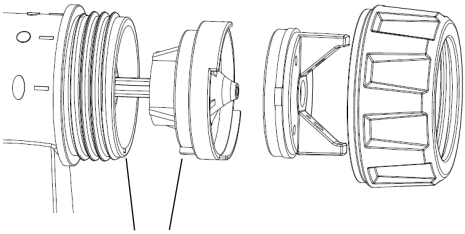

هشدار!

از تمیز کردن نازل و قطعات با اشیاء فلزی پرهیز نمایید. قطعات را در مایع حلال غوطه ور نکنید و فقط با پارچه ای آغشته به حلال آنها را تمیز نمایید تا آسیب نبینند.

هشدار!

هرگز موتور پیستوله را زیر آب قرار ندهید یا آن را در مایعات غوطه ور نکنید و بدنه ی دستگاه را فقط با پارچه مرطوب تمیز کنید.

۵- قسمت های خارجی پیستوله و مخزن را با یک پارچه آغشته به حلال یا آب تمیز کنید.

تعمیر و نگهداری

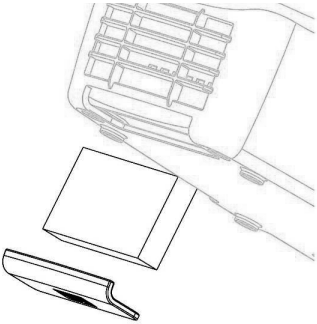

در صورت جرم گرفتگی فیلتر هوا، سریعاً فیلتر را تعویض کنید.
جهت تعویض فیلتر هوا، طبق عکس زیر عمل کنید.

هشدار!

هرگز از دستگاه بدون فیلتر هوا استفاده نکنید زیرا ورود گرد و غبار به داخل دستگاه موجب ایجاد اختلال درعملکرد اسپری رنگ خواهد شد.

خدمات گارانتی شامل دستگاهی که به طور مرتب تمیز نگردد، نمی شود.

خدمات پس از فروش

مشتری گرامی:

استقبال و حمایت دلگرم کننده شما، مدیران این شرکت را بر آن داشت که با تکیه بر دانش مهندسان ایرانی دست به تولید ملی طبق استانداردهای جهانی(CE) زده و گامی بلند در جهت رشد و اعتلای اقتصادی کشور و کارآفرینی و اشتغال‌زایی برای جوانان این مرز و بوم بردارند. در حال حاضر دستگاه‌های جوشکاری اینورتر به طور کامل در داخل کشور تولید شده و به بازار عرضه می‌گردد.

جهت بازدید و کسب اطلاعات بیشتر از تنوع محصولات به وب سایت آروا مراجعه فرمایید.

www.arvatools.com

- ابزارآلات جوش و برش
- ابزارآلات برقی
- ابزاآلات بادی
- ابزارآلات موتوری
- ابزارآلات دستی
- ابزارآلات برشی
- متعلقات ابزار
- ابزارآلات ایمنی

2170
Inverter welding machine
دستگاه جوشکاری اینورتر ۲۰۰ آمپر MEGA

2114
Inverter welding machine
دستگاه جوشکاری اینورتر ۱۸۰ آمپرIGBT

2110
Inverter welding machine
دستگاه جوشکاری اینورتر ۱۸۰ آمپرIGBT

2116
Inverter welding machine
دستگاه جوشکاری اینورتر ۱۶۰ آمپر IGBT

2117
Inverter welding machine
دستگاه جوشکاری اینورتر۱۶۰Cآمپر IGBT

2101
Inverter welding machine
دستگاه جوشکاری اینورتر ۲۱۵ آمپر IGBT

2111
Inverter welding machine
دستگاه جوشکاری اینورتر ۲۰۰ آمپرIGBT

2113
Inverter welding machine
دستگاه جوشکاری اینورتر۲۰۰ آمپر IGBT

2160
Inverter welding machine
دستگاه جوشکاری اینورتر۲۰۰ آمپر Digital Plus

2103
Inverter welding machine
دستگاه جوشکاری اینورتر ۲۰۰ آمپرTurbo

2118
Inverter welding machine
دستگاه جوشکاری اینورتر ۲۸۰ آمپرIGBT

2115
Inverter welding machine
دستگاه جوشکاری اینورتر ۲۵۰ آمپرIGBT

2161
Inverter welding machine
دستگاه جوشکاری اینورتر ۲۲۰ آمپرسلولوزی Plus

2102
Inverter welding machine
دستگاه جوشکاری اینورتر ۲۲۰ آمپرIGBT

2112
Inverter welding machine
دستگاه جوشکاری اینورتر۲۰۰CآمپرIGBT

MZ 1000/1250

MZ Carriage

2302
Pipe welding machine set
اتو لوله سبز کیفی

2162
Inverter welding machine
دستگاه جوشکاری اینورتر ۳۱۵ آمپر سلولوزی IGBT

2119
Inverter welding machine
دستگاه جوشکاری اینورتر ۳۱۵ آمپرIGBT

ARVA
آروا
۳۰ ماه گارانتی
بدون قید و شرط!
۶۱۶۷۲
MAMMUT
۶۱۶۳۲
۱۱ س ۶۸۲ ۱۱

ARVA

ISO 14001: 2004
2208151942

ISO 18001: 2007
2208151943

ISO 9001: 2008
2208151941

ISO 10002: 2014
2208151944

تهران، چهار راه حسن آباد، خیابان وحدت اسلامی، بن بست معتمدی
پلاک ۳، ساختمان آروا، کد پستی: ۱۱۱۳۹۵۷۳۱۱

صدای مشتری
۶۱۶۷۲

تعمیرگاه مرکزی (۱۰ خط)
۶۶۴۶۸۲۷۸
۶۶۴۱۸۲۷۸

۰۹۱۲۸۲۰۸۲۷۸
۰۹۱۲۸۳۰۸۲۷۸
۰۹۱۲۸۴۰۸۲۷۸

۶۶۴۸۹۱۰۳

arvatools
www.arvatools.com
https://telegram.me/arvatoolsco